КДП 8-18

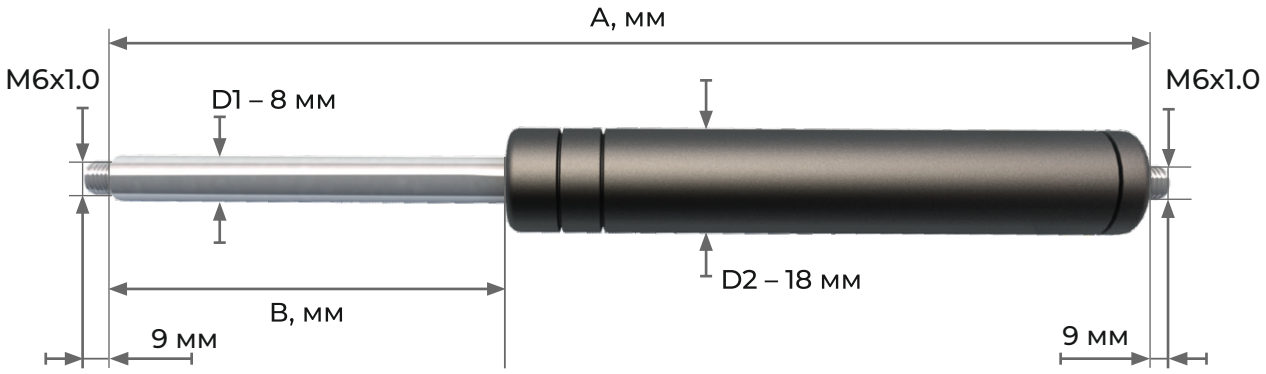

Наконечник
на шток или цилиндр

Размеры					
Общий	Ход	Общий	Ход	Общий	Ход
A, мм	B, мм	A, мм	B, мм	A, мм	B, мм
130	45	280	120	430	195
140	50	290	125	440	200
150	55	300	130	450	205
160	60	310	135	460	210
170	65	320	140	470	215
180	70	330	145	480	220
190	75	340	150	490	225
200	80	350	155	500	230
210	85	360	160	510	235
220	90	370	165	520	240
230	95	380	170	530	245
240	100	390	175	540	250
250	105	400	180	550	255
260	110	410	185		
270	115	420	190		

Номинальное усилие	50-800Н
Защитный кожух	Стр. 30
Дополнительный грязесъёмник	Стр. 30
Фиксатор	Стр. 30
Температурное исполнение до -45°С	По запросу
Температурное исполнение до +110°С	По запросу

TO-5



TO-5 + TOC-5



TOPB-3



TDN-520
TDN-525
TDN-663
TDN-824
TDN-1011

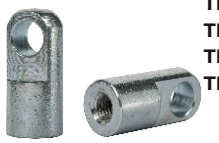

TDNDG-002



RD2-196



RD10-Y



BRK-015



BRK-012



BRK-032



BRK-080



BRK-207L



Наконечник
на шток или цилиндр

HTS-1-66
HTS-2
HTS-2-21-68
HTS-2-68



TOR-1
TOR-2
TOR3-13



ORN-2



PLSE-1-A
PLSE-1-B
PLSE-1-C
PLSE-2



PLS-5



PLA-1
PLS-4

